Стальные панельные радиаторы ROMMER (COMPACT / VENTIL)

Упаковка и комплектация радиаторов

ОТСУТСТВИЕ МОНТАЖНЫХ СКОБ С ТЫЛЬНОЙ СТОРОНЫ

- Позволяет практически полностью исключить механические повреждения приборов и покрытия, которые возникали ранее при трении скобы о соседние приборы при транспортировке и погрузке/разгрузке изделий.
- Увеличение надежности и прочности. Из процесса исключаются лишние сварочные стыки, а также возможный брак при приварке скоб. Помимо этого, исключается избыточная нагрузка на отдельную скобу, возникающая при ошибках монтажа и перекосах кронштейнов.

ЭТИКЕТКА И ТЕХНИЧЕСКИЙ ПАСПОРТ

Информационная этикетка с указанием артикулов и штрих-кодов для удобной идентификации и приёмки товара на складе.

ЗАЩИТНЫЕ ПЛАСТИКОВЫЕ НАКЛАДКИ

Защита радиатора при транспортировке и складировании.

ДВОЙНАЯ ТЕРМОУСАДОЧНАЯ ПЛЁНКА

Дополнительная защита покраски приборов при транспортировке.

ROMMER

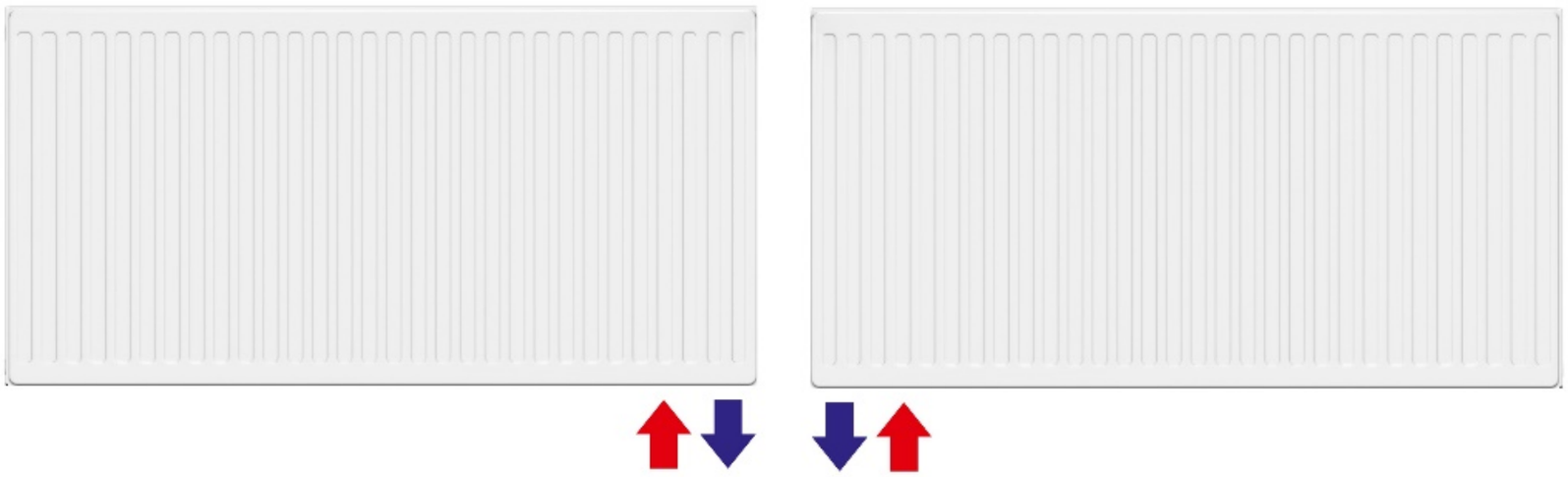

УНИВЕРСАЛЬНОСТЬ МОНТАЖА

Радиаторы с нижним и боковым подключением могут устанавливаться как слева, так и справа, что имеет два преимущества:

- позволяет исключить ошибки, допущенные при монтаже трубопроводов;
- сократить складские остатки радиаторов с нижним подключением.

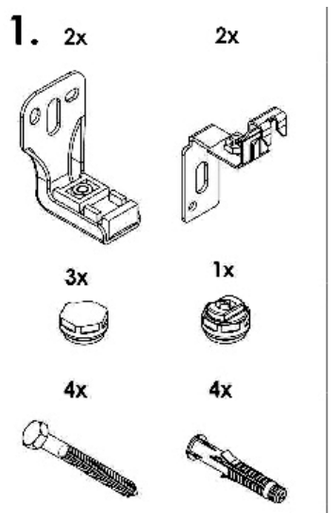

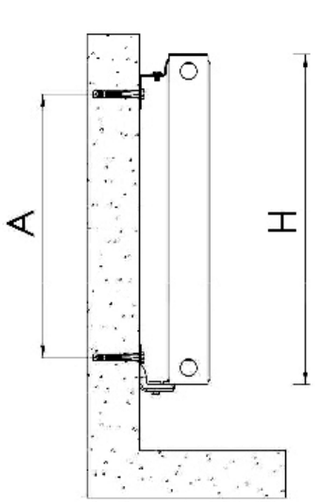

H [mm]	A [mm]
200	90
300	190
400	290
500	390
600	490
700	590
900	790

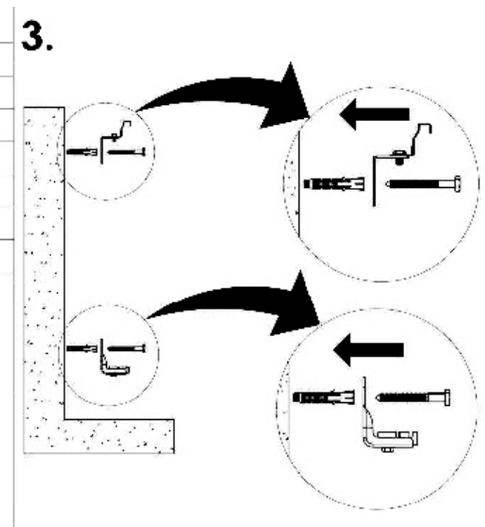

ПРЕИМУЩЕСТВА МОНТАЖА

Простота и надежность крепления приборов к стене за счет применения универсальных кронштейнов.

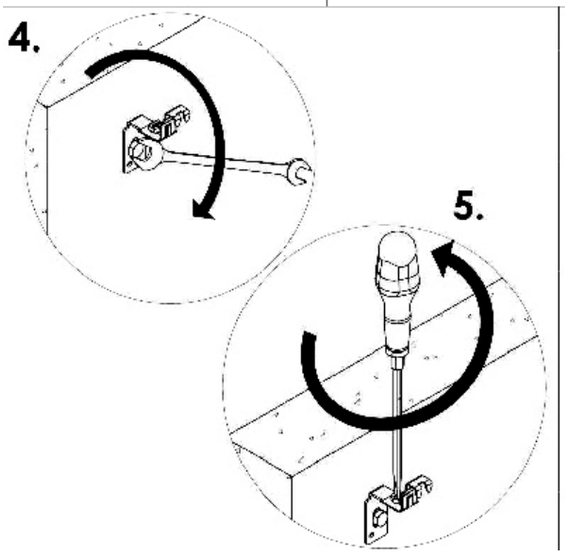

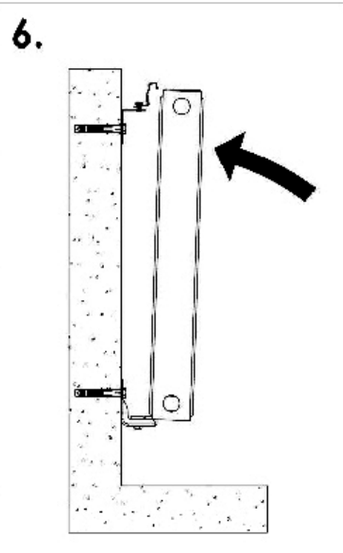

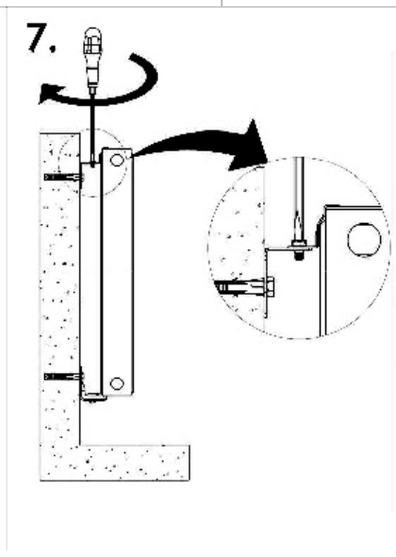

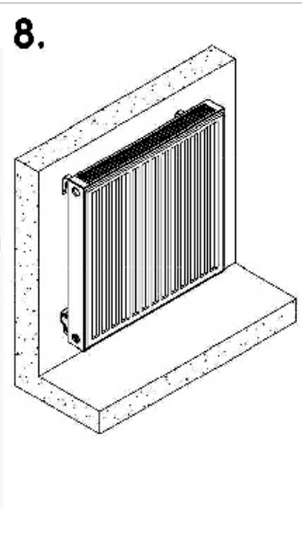

ПРИМЕЧАНИЯ

Радиаторы тип 10, 11 поставляются в старом исполнении, с монтажными скобами.

Радиаторы высотой 200 мм поставляются без кронштейнов.

ROMMER