1 ПОДГОТОВКА К МОНТАЖУ

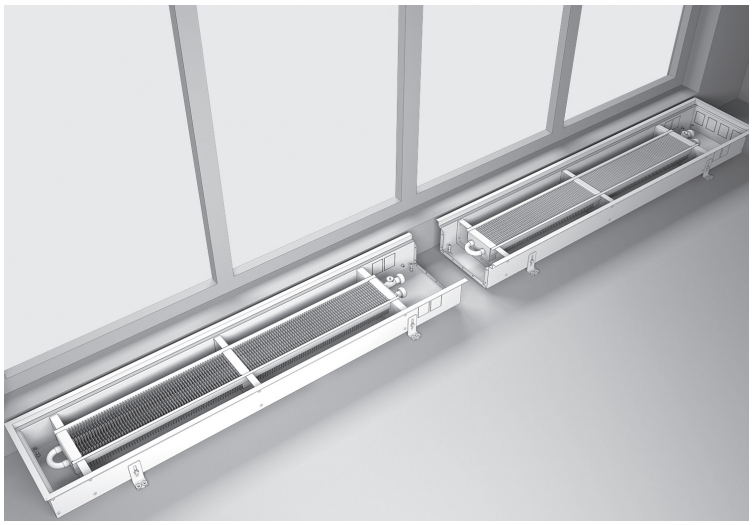

Распакуйте конвекторы.

Разместите конвекторы в помещении в соответствии с требованиями проекта системы отопления, дизайн-проекта помещения, заказному чертежу.

Обязательное требование, чтобы поверхность, на которой будут соединятся конвекторы должна быть горизонтальная и идеально ровная.

Рекомендуемое расстояние от окна до края конвектора должно составлять 50..250 мм.

Установите ножки для фиксации конвектора в полу.

Снимите декоративную решетку.

> ⚠ Не используйте при распаковке острые предметы, которые могут повредить элементы конвектора через упаковку.

3 ВЫРАВНИВАНИЕ ДЕКОРАТИВНОЙ РАМКИ

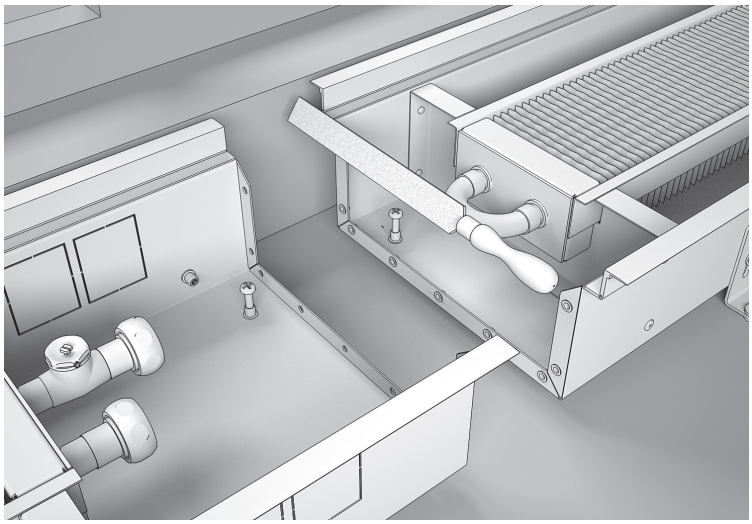

Подведите и выровняйте конвекторы фланцами относительно друг друга так, чтобы декоративная рамка встала "встык" без зазоров.

При необходимости, торцевую поверхность декоративной рамки необходимо зашлифовать напильником или другим инструментом.

2 СОЕДИНЕНИЕ ФЛАНЦЕВ

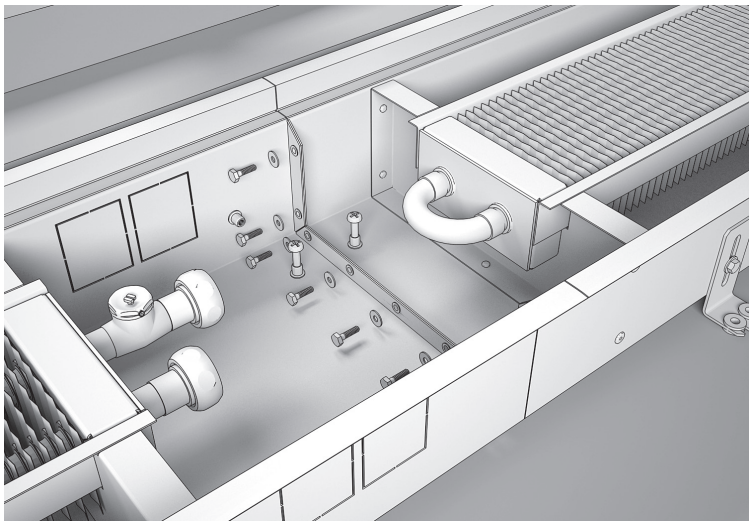

Соедините фланцы друг с другом.

Еще раз убедитесь, что декоративная рамка соединяется между двумя конвекторами без зазоров и перекосов, образуя единый контур.

Установите болты в резьбовые заклепки через шайбы и закрутите их, не затягивая до конца.

4 НИВЕЛИРОВАНИЕ

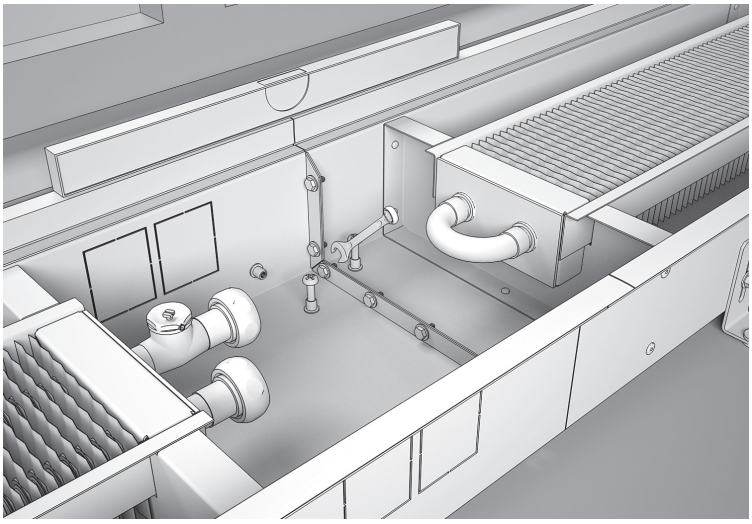

Используя уровнемер, установите корпус конвектора в горизонтальное положение.

Декоративная рамка двух конвекторов должна соединяться без перекоса и зазоров.

При необходимости, разберите болтовое фланцевое соединение и отшлифуйте торец декоративной рамки (см. п.2)

Затяните болты на фланцевом соединении.

> ⚠ Для дальнейшего монтажа воспользуйтесь основной инструкцией для монтажа и эксплуатации конвекторов.

Все права ООО «Консоль» на продукцию, выпускаемую под торговой маркой «Varmann», сохраняются. Запрещается перепечатка всего издания или его фрагментов без разрешения ООО «Консоль». ООО «Консоль» имеет право на внесение изменений в технические данные.
Адрес производителя: 140301, Россия, Московская обл, г. Егорьевск, ул. Парижской Коммуны, д. 1Б. Телефон: +7 (499) 650-7747, +7 (925) 517-8115, +7 (926) 650-2113. E-mail: info@varmann.ru http://www.varmann.ru