meibes
Энергоэффективная техника

«ПОКОЛЕНИЕ 8»
Насосные группы МК термостат обратной линии
с ограничением температуры обратной линии (термостат 20-80 ˚С)

Область применения: смесительный контур, который автономно (по установленному электронному термостату) поддерживает постоянную температуру обратной линии. Используется в качестве защиты стальных и чугунных котлов от низкотемпературной коррозии.

Наименование	Артикул	Цена, евро/ед.
1" без насоса	ME 45 841.5 EA RU	526,82
1" с насосом Grundfos UPS 25-60	ME 45 841.54 RU	680,96
1" с насосом Wilo RS 25/6	ME 45 841.56 WI RU	680,96

5 ЛЕТ ГАРАНТИИ

Kermi-fko.ru
Перейти на сайт

Технические характеристики

DN	25 (1")
Qmax**, кВт: при ΔT=20 ⁰С	85
Рабочее давление:	6 бар
Kvs:	6,2
Подключение насоса	НГ 1 1/2"

** - макс. мощность при $V_{теплоносителя}$=2,0 м/с. Ограничена производительностью насоса.

Примечание:
1) **В данном типе насосных групп подающая и обратная линии не меняются.**
2) Поддержание температуры в диапазоне 20-80 ˚С.
3) При установке в группу насосов с "нулевым" напором свыше 6 м. в.ст, требуется подрезать теплоизоляцию. В некоторых случаях необходимо устанавливать расположение клеммной коробки насоса на "9 часов".
4) Рабочие характеристики групп и насосов см. на стр. 29

Описание строения группы МК термостат обратной линии:

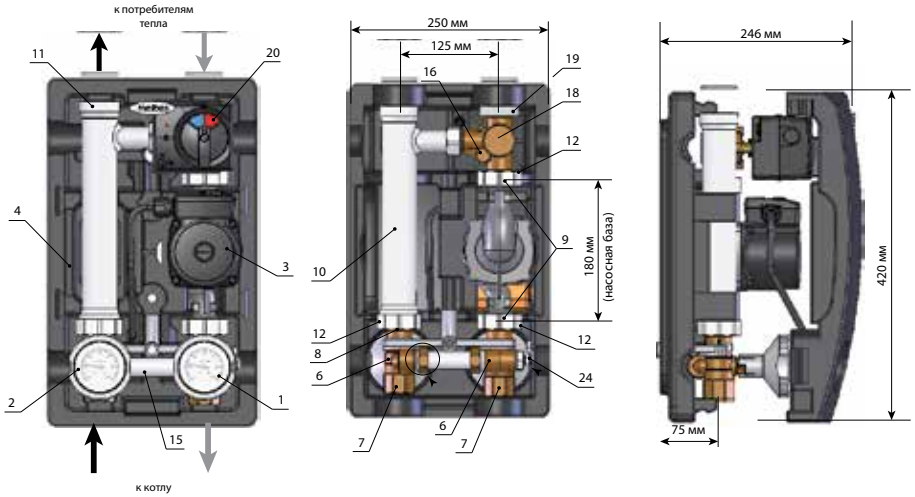

Обозначения: 1 - съёмная рукоятка с синим термометром; 2 - съёмная рукоятка с красным термометром; 3 - циркуляционный насос (или посадочное место под насос с базой 180 мм); 4 - блочная EPP теплоизоляция; 5 - комплект крепления насосной группы к стене (если она не устанавливается на коллектор); 6 - отсечной шаровый кран; 7 - подключение к котловому контуру ВР 1" (для группы Ду 25 мм) ; 8 - обратный клапан; 9 - уплотнение для монтажа насоса; 10 - никелированный патрубок обратной линии; 11 - подключение к коллектору НР 1 1/2" (под плоское уплотнение); 12 - накидная гайка НГ 1 1/2" (для подключения патрубка 10 и для подключения насоса Ду 25мм); 15 - планка жёсткости; 18 - 3-х ходовой смеситель; 19 - НР 1 1/2" (под плоское уплотнение) на смесителе для подключения группы к распределительному коллектору; 20 - электропривод смесителя со встроенным термостатом 20-80 ˚С.

Данный каталог не является рекламной продукцией и предназначен для ознакомления покупателей с ассортиментом товаров • Цены указаны в евро (с учетом 18% НДС). Оплата производится в рублях РФ по курсу ЦБ РФ на день выставления счета, согласно договора купли-продажи • Жирным шрифтом выделены позиции составляющие ядро склада (поставка из наличия или минимальный срок доставки), остальные позиции и любые оптовые партии – сроки согласуются по запросу • Производитель оставляет за собой право на технические изменения