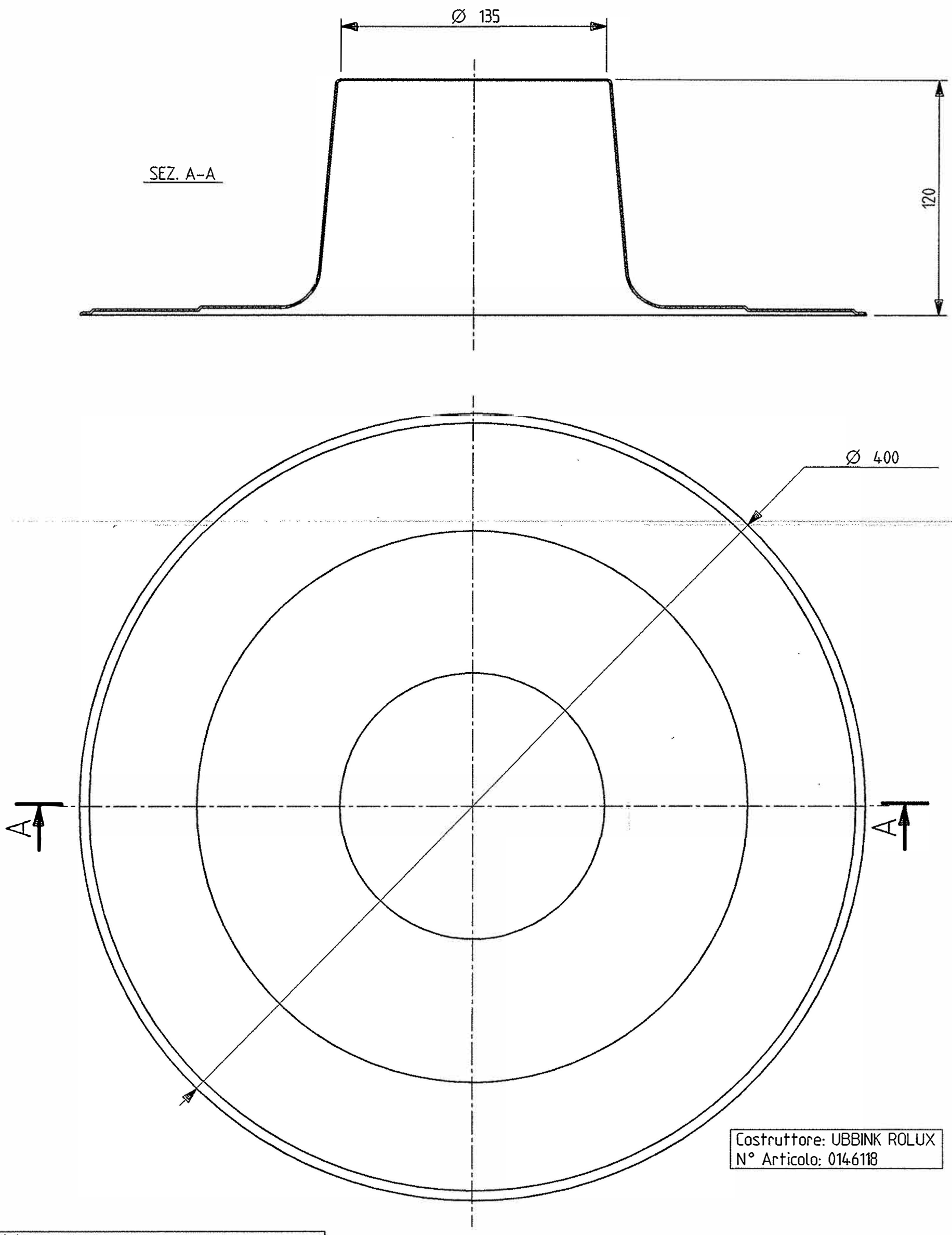

Costruttore: UBBINK ROLUX
N° Articolo: 0146118

BAXI S.p.A. si riserva a termini di legge la proprieta' del presente disegno con divieto di riprodurlo o comunicarlo senza la propria autorizzazione.

C = Critica
I = Importante

1	2	3
	X	

UNI ISO 2768-mK

Note:
- Il particolare sara' fornito su imballo specifico del fornitore con etichetta recante il numero il numero dell'articolo, il codice OCEAN e la descrizione in italiano, inglese e olandese.
- In fase di accettazione dovra' essere aggiunta l'etichetta OCEAN con relativo codice prodotto finito.

	TEGOLA TETTI PIANI			Alluminio	
	DENOMINAZIONE	N°	Peso	design. Materiale	codice / Stato
					Disegnato: Mendo — Data: 1997-05-08
					Controllato — Scala: 2 : 1
					Sostituisce il
					Derivato dal
					Specifica :
					Mod.
a	Variato n° articolo fornitore. Rif. rapp. om. COQ/AC n° 5259/99 Variata ragione sociale.	Mendo	COQ/AC	99-06-04	
POS	MODIFICHE	Firma	Richiedente	Data	

BAXI S.p.A.

Emittente: PROG
Coimpiegante:

CODICE: 56.4528.

DISEGNO ESEGUITO CON CAD - NON CORREGGERE O MODIFICARE A MANO

FORMATO A3 - UNI 936

Kermi-fko.ru
Перейти на сайт