oventrop

Premium Armaturen + Systeme

Kermi-fko.ru
Перейти на сайт

«Multiflex F» (ZB) Присоединительный запорный узел для двухтрубных систем, угловой, Арт. 1015884

Инструкция по монтажу

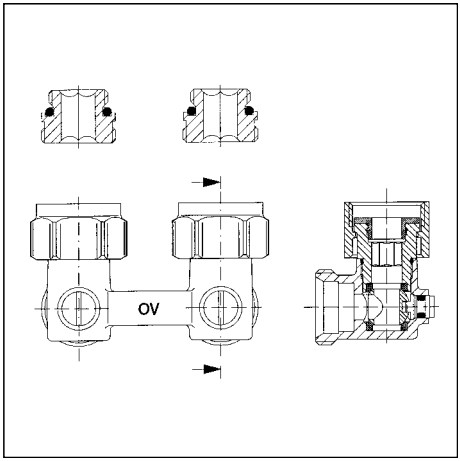

Область применения:

Запорный вентиль фирмы Oventrop для двухтрубных систем (ZB).

Для присоединения к отопительному прибору со встроенной арматурой с наружной резьбой ½''. Межосевое расстояние 50 мм.

Область применения:
- применяется как запорный клапан;
- как помощь при прокладке трубопроводов.

Особенности монтажа:

При прокладке трубопроводов следует обращать внимание на параллельность трубы, правильное подключение подающего и обратного трубопровода. Присоединительный запорный узел ZB монтируется легко и без дополнительных усилий.

Затянуть накидные гайки на присоединениях узла к отопительному прибору гаечным ключом с макс. усилием 20-30 Нм.

Следует обращать внимание на доступность запорного узла для последующего обслуживания.

Для присоединения к медным, стальным, пластиковым или металлопластиковым-трубам “Copipe“ применяются изделия со стяжными кольцами из присоединительной программы Oventrop. (В качестве альтернативы возможно использование фитингов других производителей, кроме присоединений для трубы “Copipe“, которые имеют форму “евроконус“ по нормам DIN V3838 для наружной резьбы G ¾''.)

Фирма оставляет за собой право на технические изменения

Адреса представительств в разных странах мира размещены на сайте www.oventrop.com